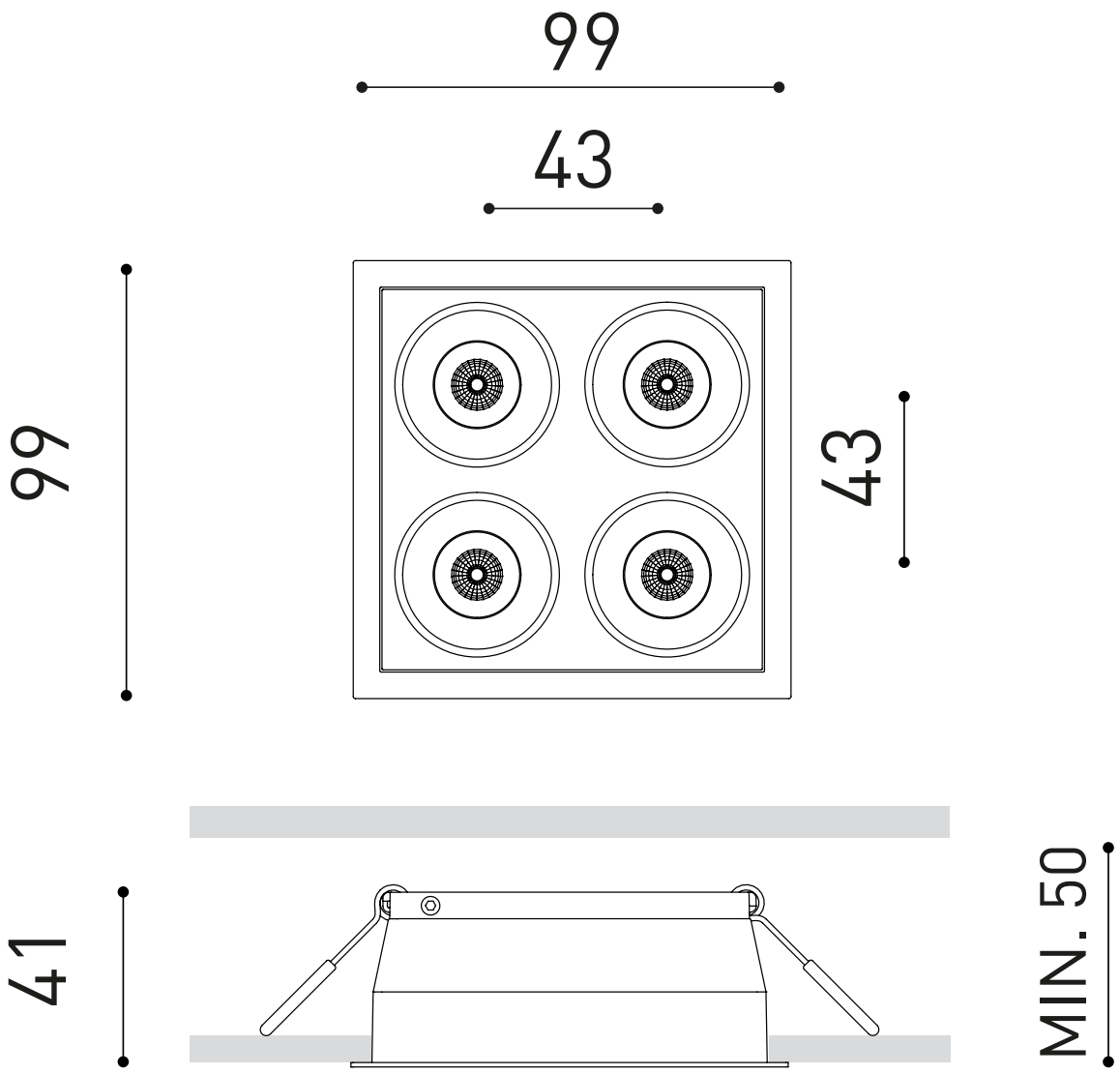
99
43
99
43
41
MIN. 50